Műszaki adatok
A 6

Védettség: IP54, névleges feszültség 400 V, névleges keresztmetszet mm², 6 bevezető nyílás 7-17 mm kábelátmérőig és 4 bevezető nyílás 7-9 mm kábelátmérőig.
Számos bevezető nyílás belülről, késsel kivágható.
A doboz alján bevezető nyílás található a védőcsövekhez (max. 20 mm).
Elveszíthetetlen fedél.
Méret: 90 x 43 x 42 mm
Tiszta belső méret: 80 x 33 x 38 mm.

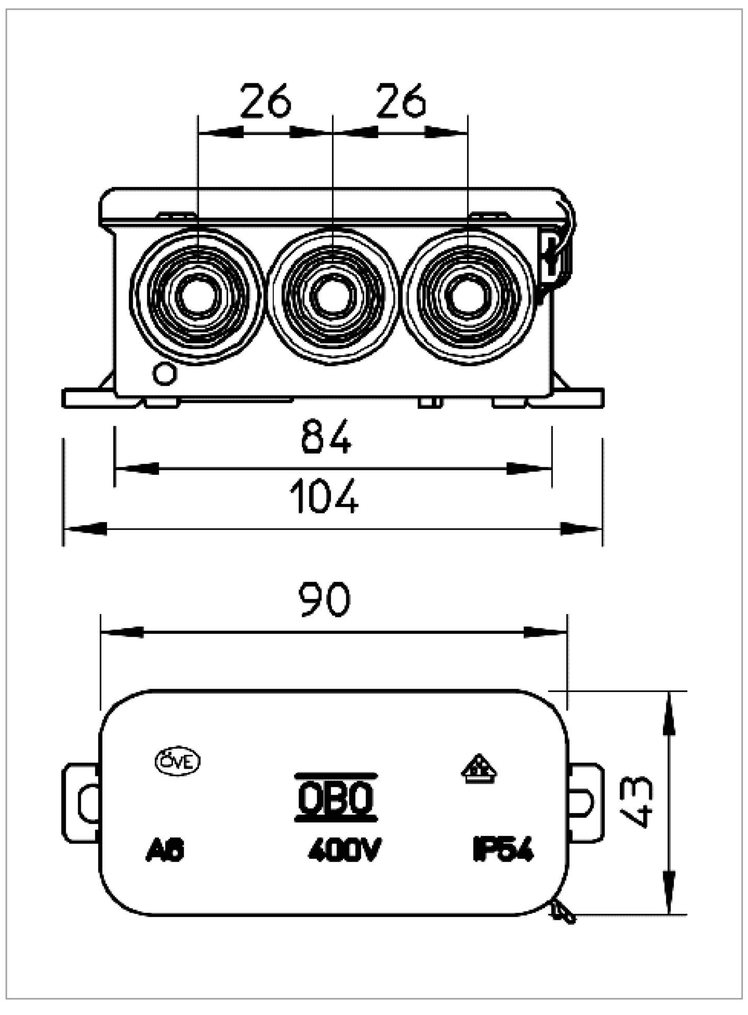

típus	Tartozékok	szín	gyűjtőkarton	csom. darab	súly kg/100 darab	Cikkszám
A 6	sorkapocslé c nélkül	világosszürke; RAL 7035	50	10	3.500	2001055

PP polipropilén €/100

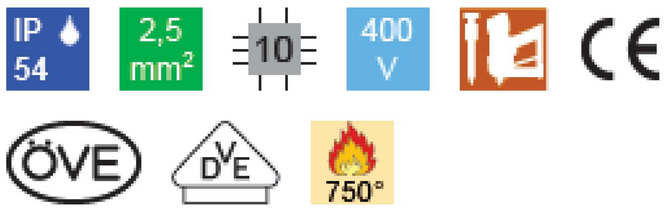

Műszaki adatok
A 8

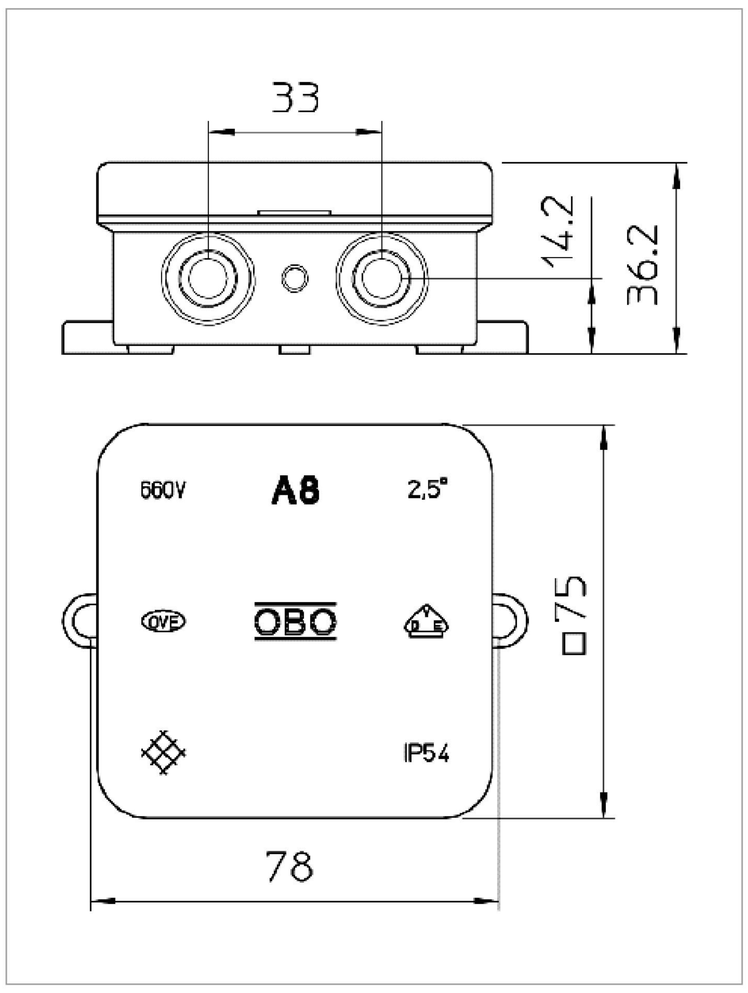

Védettség: IP54. névleges feszültség 660 V; névleges keresztmetszet mm². 7 bevezető nyílás 8-14 mm kábelátmérő számára.
Pattintható fedél.
Méret: 75 x 75 x 36.2 mm
Tiszta belső méret 65 x 65 x 32 mm.
10 dobozonként 1 átszúró tüske.

típus	Tartozékok	szín	gyűjtőkarton	csom. darab	súly kg/100 darab	Cikkszám
A 8 5	1 sorkapocs	világosszürke; RAL 7035	150	10	6.500	2000024
A 8	sorkapoclék nélkül	világosszürke; RAL 7035	150	10	5.140	2000016
A8 HF RW	sorkapoclék nélkül	hófehér; RAL 9010	150	10	5.140	2000075
A8 HF RO	sorkapoclék nélkül	piros	150	10	5.140	2000059

PE Polietilén €/100

Műszaki adatok
A 11

Védettség IP54, Névleges feszültség 660 V, , 12 bevezető nyílás 8-14 mm kábelátmérőhöz.
Pattintható fedél.
Méret: 85 x 85 x 40 mm
Tiszta belső méretek: 75 x 75 x 35 mm.
10 dobozonként 2 átszúró tüske.

típus	Tartozékok	szín	gyűjtőkarton	csom. darab	súly kg/100 darab	Cikkszám
A 11 5	1 sorkapocs	világosszürke; RAL 7035	80	10	7.640	2000326
A 11	sorkapocslé c nélkül	világosszürke; RAL 7035	80	10	6.200	2000342
A11 HF RW	kapocsléc nélkül	hófehér; RAL 9010	80	10	6.200	2000180
A11 HF RO	kapocsléc nélkül	piros	80	10	6.200	2000164

PE Polietilén €/100

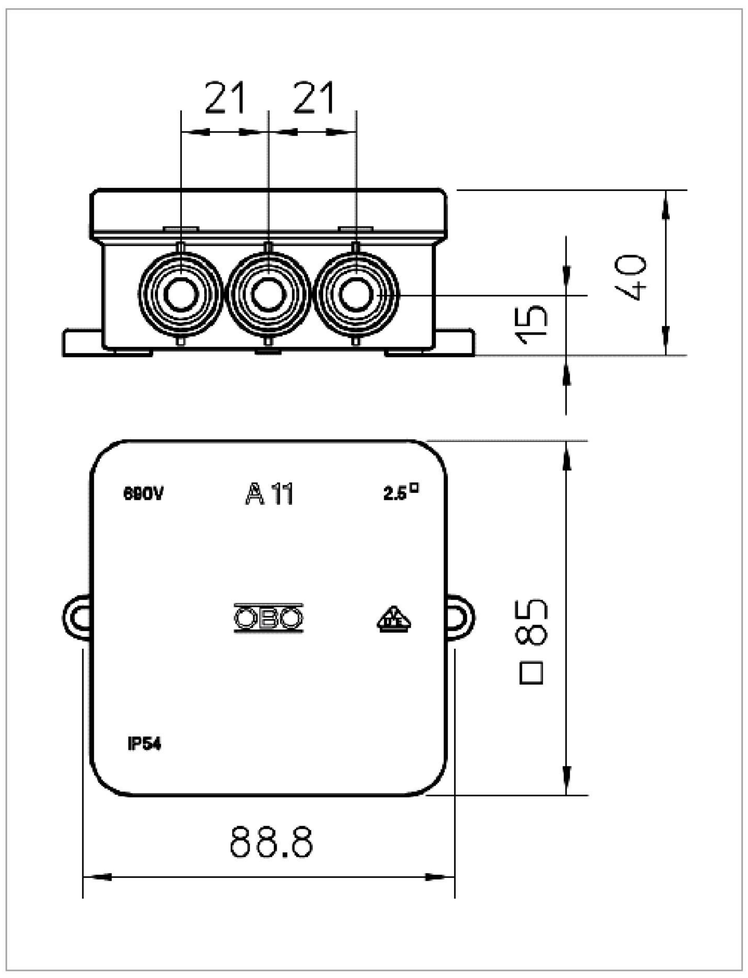

Műszaki adatok
ECO 14, 14 kábelbevezető

Védettség IP54, névleges feszültség 400 V, névleges keresztmetszet 1,5 ÷ 2,5 mm², 14 bevezetés 8—12 mm-es kábelátmérőhöz.
Tiszta belső méretek 89 x 92 x 28 (35) mm
Pattintható fedél; belülről levágható bevezetőkkel.

típus	Tartozékok	szín	gyűjtőkarton	csom. darab	súly kg/100 darab	Cikkszám
ECO14		világosszürke; RAL 7035	160	10	4.540	2001012
ECO14 RW		hófehér; RAL 9010	160	10	4.540	2001036
ECO 14 5	1 sorkapocs	világosszürke; RAL 7035	160	10	6.040	2001013

PP polipropilén €/100

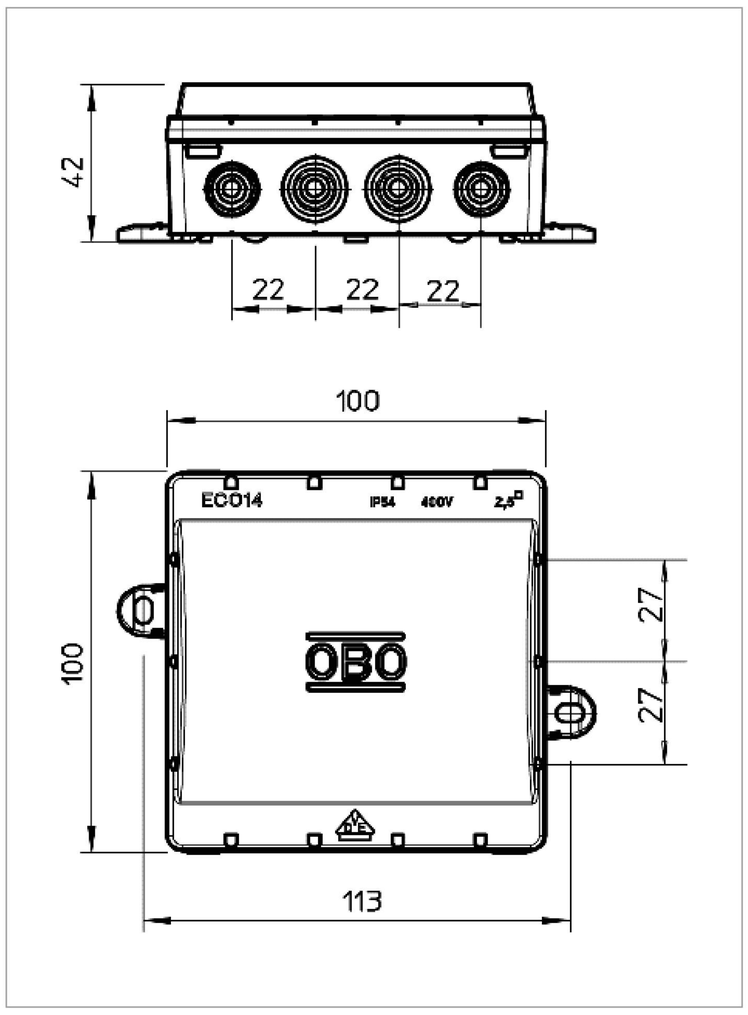

Műszaki adatok
ECO 18, 18 kábelbevezető

Védettség: IP54. névleges feszültség 400 V; névleges keresztmetszet 1,5 ÷ 2,5 mm². 18 bevezetések 8—12 mm-es kábelátmérőhöz.
Tiszta belső méretek 89 x 124 x 28 (35) mm
Pattintható fedél; belülről levágható bevezetőkkel.

típus	Tartozékok	szín	gyűjtőkarton	csom. darab	súly kg/100 darab	Cikkszám
ECO18		világosszürke; RAL 7035	30	5	5.080	2001018
ECO18 RW		hófehér; RAL 9010	30	5	5.080	2001039
ECO 18 5	1 sorkapocs	világosszürke; RAL 7035	30	5	6.580	2001019
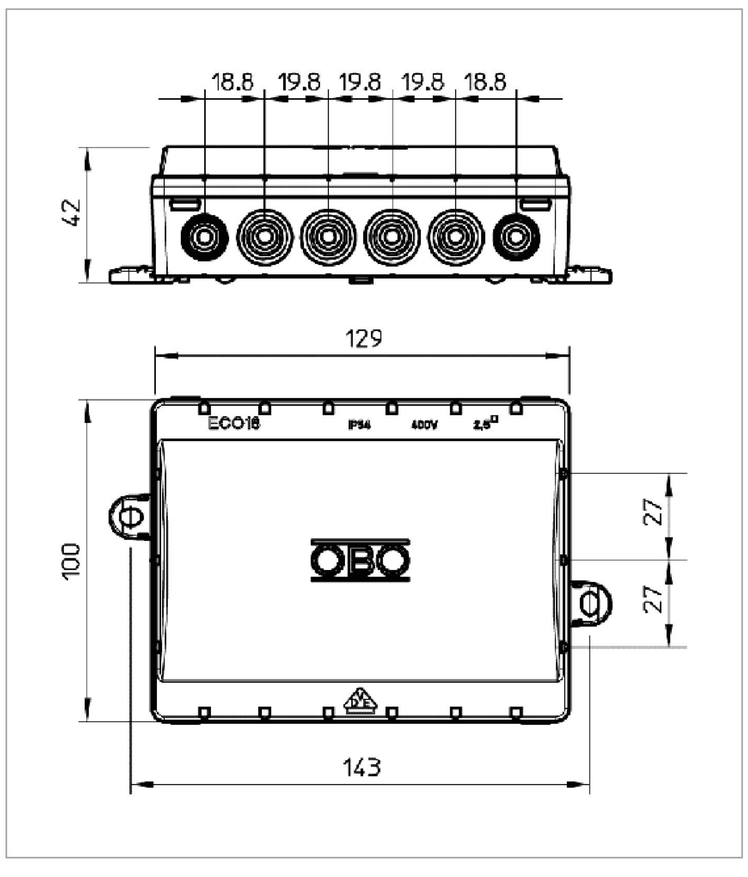
PP polipropilén €/100